Width 100

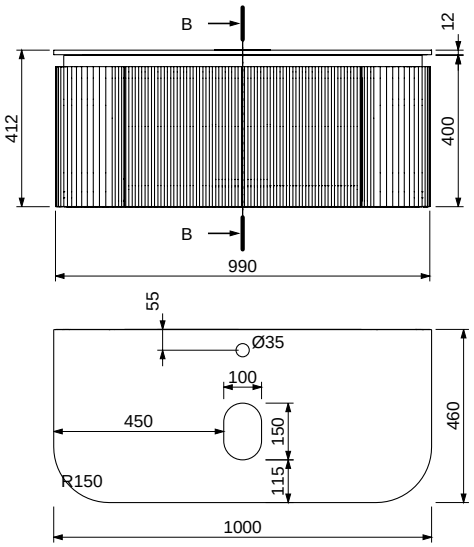

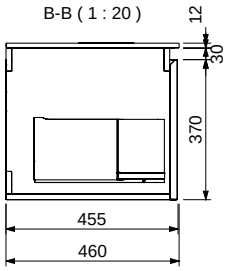

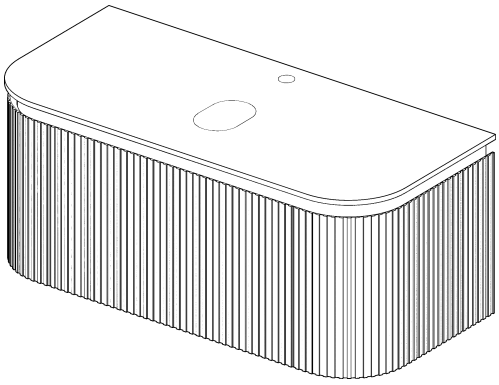

Width 120

